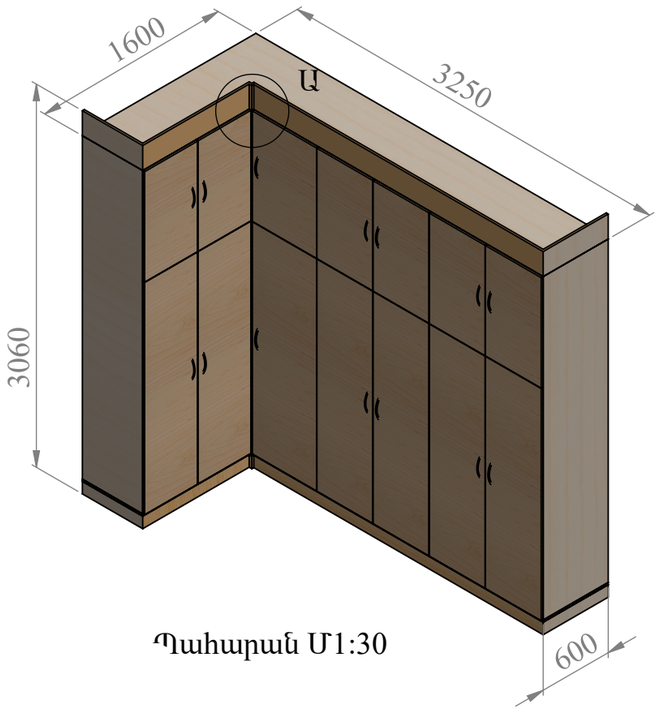

Պահարան Մ1:30

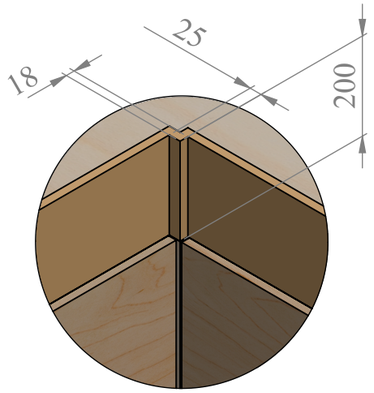

Պատկեր Ա
Մ1 : 10

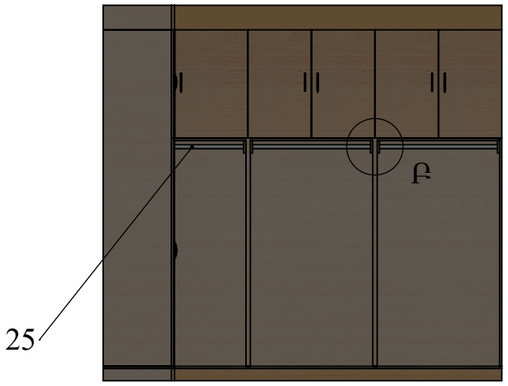

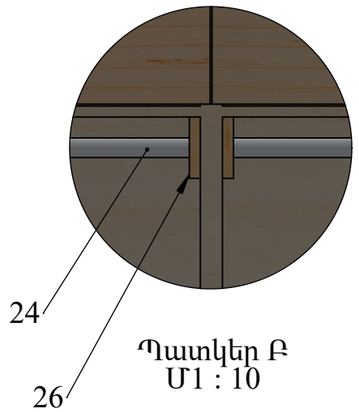

Պատկեր Բ
Մ1 : 10

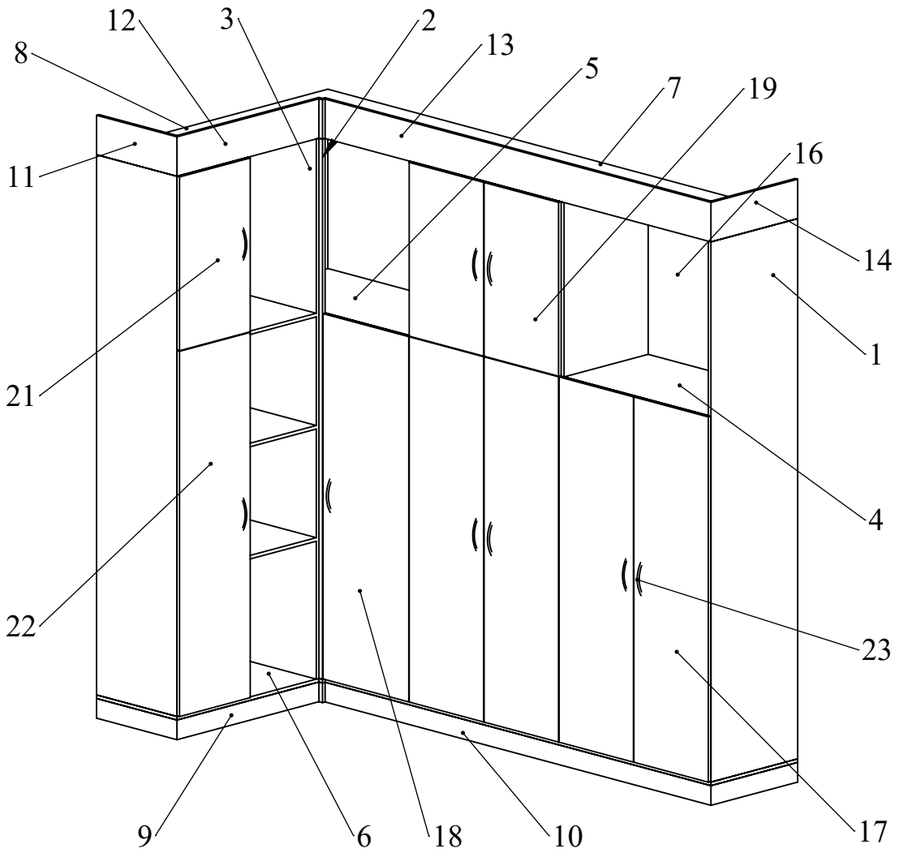

hh	Անվանում	Ծանոթ.	Քանակ
1	Բաժանարար պատ	2860x592 մմ, δ=18 մմ	6
2	Բաժանարար պատ	2860x573 մմ, δ=18 մմ	1
3	Բաժանարար պատ	2860x548 մմ, δ=18 մմ	2
4	Դարակ	998x582 մմ, δ=18 մմ	4
5	Դարակ	1146x582 մմ, δ=18 մմ	2
6	Դարակ	538x946 մմ, δ=18 մմ	4
7	Վերին կափաիչ	3250x600 մմ, δ=18 մմ	1
8	Վերին կափարի	1000x556 մմ, δ=18 մմ	1
9	Ներքևի շերտ	100x946 մմ, δ=18 մմ	1
10	Ներքևի շերտ	100x2669 մմ, δ=18 մմ	1
11	Վերին դեկորատիվ շերտ	556x200 մմ, δ=18 մմ	1
12	Վերին դեկորատիվ շերտ	982x200 մմ, δ=18 մմ	1
13	Վերին դեկորատիվ շերտ	2668x200 մմ, δ=18 մմ	1
14	Վերին դեկորատիվ շերտ	600x200 մմ, δ=18 մմ	1
15	Հետևի շերտ	1000x2860 մմ, δ=8 մմ	1
16	Հետևի շերտ	3050x600 մմ, δ=8 մմ	1
17	Դուռ	515x1854 մմ, δ=18 մմ	4
18	Դուռ	593x1854 մմ, δ=18 մմ	1
19	Դուռ	515x882 մմ, δ=18 մմ	4
20	Դուռ	593x882 մմ, δ=18 մմ	1
21	Դուռ	489x882 մմ, δ=18 մմ	2
22	Դուռ	489x1854 մմ, δ=18 մմ	2
23	Բռնակ		14
24	Չժանգոտվող պողպատե ձող	32x3 մմ, L=998 մմ	2
25	Չժանգոտվող պողպատե ձող	32x3 մմ, L=1146 մմ	1
26	Ձողի հենարան	100x100 մմ, Φ32մմ, δ=18 մմ	6
27	Ծխնի		35